Federazione Italiana Vela

# LE REGOLE DI REGATA DELLA VELA 2021-2024

## Modifiche 2021-2024

V4_18 dic_2020

# PREMESSE

In questa presentazione sono evidenziate le modifiche più significative del RRS 2021-2024 rispetto alla versione 2017-20 per i seguenti capitoli:

**Segnali di regata, Introduzione, Definizioni, Principi Base, Parte 2 - Quando le barche si incontrano, Parte 3 - Conduzione Regata; Parte 4 – Altri obblighi quando si è in regata, Parte 5 – Proteste, riparazioni, udienze, cattiva condotta ed appelli, Parte 6 – Iscrizione e Qualificazione, Parte 7 –Organizzazione Regata, Appendice "A, Appendice "J"**

# PREMESSE

In generale in questa versione delle RRS rispetto alla precedente ci sono **tanti piccoli cambiamenti** volti a rendere le regole più facili da capire o meno ambigue, inoltre **alcuni elementi sono stati spostati** e di conseguenza ci sono state molte rinumerazioni:

**In celeste grassetto e sottolineato abbiamo riportato le novità**

~~In rosso barrato le eliminazioni~~

Federazione Italiana Vela

# SEGNALI DI REGATA

# SEGNALI DI REGATA

Il significato dei segnali visivi e sonori è stabilito sotto. Una freccia rivolta in alto o in basso (↑ ↓) significa che un segnale visivo è esposto o ammainato. Un punto (•) significa un suono; cinque trattini (– – – – –) significano suoni ripetuti; una linea (—) significa un suono lungo. Quando un segnale visivo è esposto sopra una bandiera di classe, **di flotta, di una manifestazione o di un'area di regata**, il segnale si applica solo a quella classe, **flotta, manifestazione o area di regata**.

# SEGNALI DI REGATA

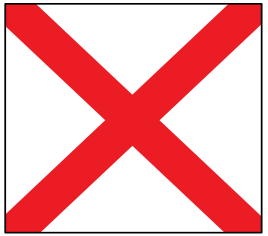

## SICUREZZA

↑ ——

**BANDIERA "V "**

**Monitorare il canale di comunicazione per le istruzioni di sicurezza (vedi regola 37)**

# SEGNALI DI REGATA

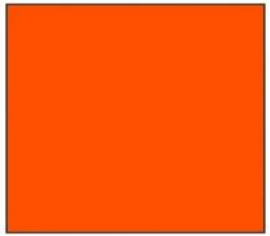

(nessun suono)

## BANDIERA ARANCIONE

L’asta che espone questa bandiera è un’estremità della linea di partenza.

# SEGNALI DI REGATA

(nessun suono)

**BANDIERA ~~O SAGOMA~~ BLU**

**L’asta che espone questa bandiera è un’estremità della linea di arrivo.**

~~Questo vascello del Comitato è in posizione sulla linea di arrivo.~~

# INTRODUZIONE Terminologia

| Termine | Significato |
|---|---|
| Barca | Una barca a vela e l'equipaggio a bordo |
| Concorrente | Una persona che regata o che intende regatare nella manifestazione |
| Autorità Nazionale | Un'autorità nazionale membro di World Sailing |
| Comitato di regata | Il comitato di regata nominato in base alla regola 89.2(c) e ogni altra persona che svolga una funzione da comitato di regata |
| Regola di regata | Una regola nelle Regole di Regata |
| Comitato tecnico | Il comitato tecnico nominato in base alla regola 89.2(c) e ogni altra persona che svolga una funzione da comitato tecnico |
| Imbarcazione ~~Vascello~~ | Qualsiasi battello ~~barca~~ o nave |

# INTRODUZIONE

Federazione Italiana Vela

**Chiamate**

**Una lingua diversa dall'Inglese può essere utilizzata per una chiamata prescritta dalle *regole* purché sia ragionevole che tutte le barche su cui ha effetto la comprendano. Tuttavia, una chiamata in inglese è sempre accettabile.**

# INTRODUZIONE

## Revisioni

Le regole di regata sono riviste e pubblicate ogni quattro anni da World Sailing, l'autorità internazionale per lo sport. Questa edizione entra in vigore il 1° gennaio 2021; tuttavia, una manifestazione iniziata nel 2020 può posticipare tale data nel Bando di Regata o ~~e~~ nelle Istruzioni di Regata.

Le linee nere a margine indicano importanti modifiche alle Parti 1–7 e le alle Definizioni nell'edizione 2017-2020. Nessuna modifica è prevista prima del 2025, ma qualsiasi modifica fosse considerata urgente prima di allora sarà annunciata tramite le autorità nazionali e pubblicato sul sito Web di World Sailing

# INTRODUZIONE

Federazione Italiana Vela

**Regulations di World Sailing**

**Le Regulations di World Sailing sono citate nella definizione di *Regola* e nella regola 6, ma non sono incluse in questo libro perché possono essere modificate in qualsiasi momento.**

**Le versioni più recenti delle Regulations sono pubblicate sul sito Web di World Sailing; nuove versioni saranno annunciate tramite le autorità nazionali.**

# INTRODUZIONE

Federazione Italiana Vela

## Interpretazioni

World Sailing pubblica le seguenti interpretazioni ufficiali delle regole di regata:

- *Il Case Book - Interpretazioni di Le Regole di Regata*,
- *I Call Books*, per le differenti discipline,
- le Interpretazioni della Regola 42, Propulsione e
- le Interpretazione delle Regulations, per quelle Regulations che sono *regole*.

Queste pubblicazioni sono disponibili sul sito Web di World Sailing. Altre interpretazioni delle regole di regata non sono autorevoli se non approvate da World Sailing in conformità con la Regulation 28.4

Federazione Italiana Vela

# DEFINIZIONI

# Definizione ARRIVO

***Arrivo*** Una barca *arriva* quando, **dopo essere partita**, qualsiasi parte del suo scafo, ~~equipaggio o attrezzatura in posizione normale~~ taglia la linea di arrivo dal lato del percorso. Tuttavia, essa non è *arrivata* se, dopo aver tagliato la linea di arrivo essa

(a) esegue una penalità in base alla regola 44.2,

(b) corregge un errore ***nel compiere il percorso*** ~~come da regola 28.2~~ fatto sulla linea, o

(c) continua a ***compiere il percorso*** ~~*nel compimeto del percorso*.~~

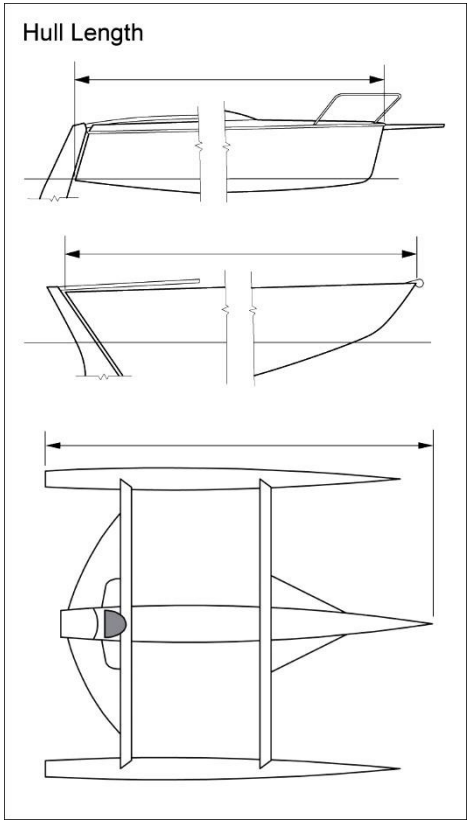

Federazione Italiana Vela

# Definizione ARRIVO

# Definizione ARRIVO

# Definizione BOA

**Boa** Un oggetto che le istruzioni di regata **prescrivono ad una barca di lasciare da un lato specifico**, ~~ed~~ una imbarcazione del comitato di regata circondata da acque navigabili dalla quale si estende la linea di partenza o di arrivo, **e un oggetto intenzionalmente attaccato all'oggetto o all'imbarcazione. Tuttavia il cavo dell'ancora non è parte della boa**. ~~Il cavo dell'ancora o un oggetto attaccato casualmente ad una *boa* non è parte di essa.~~

# Definizione COMPIERE IL PERCORSO

**Compiere il Percorso** Una barca compie il percorso a condizione che il filo, rappresentante la sua scia dal momento in cui essa inizia ad avvicinarsi alla linea di partenza dal suo lato di pre-partenza per partire fino a quando arriva, quando viene teso,

(a) passa ogni boa del percorso della prova dal lato prescritto e nell'ordine corretto,

(b) tocca ogni boa indicata nelle istruzioni di regata come boa da girare, e

(c) passa tra le boe di un cancello dalla direzione del percorso della boa precedente.

# Definizione GIUSTA ROTTA

Una rotta che una barca **sceglierebbe per *compiere il percorso* ed *arrivare* il prima possibile** ~~vorrebbe seguire per arrivare più presto possibile~~ in assenza delle altre barche alle quali ci si riferisce nella regola che usa questo termine.

Una barca non ha *giusta rotta* prima del suo segnale di partenza.

# Definizione OSTACOLO

**Ostacolo** È un oggetto che una barca non potrebbe passare senza cambiare sostanzialmente la sua rotta se la barca stesse navigando direttamente verso di esso e fosse ad una sua lunghezza di scafo da questi. Un oggetto che può essere passato in sicurezza da un solo lato ed un **oggetto**, area **o linea** così indicati dalle istruzioni di regata sono pure essi ostacoli. Tuttavia, una barca in regata non è un ostacolo per le altre barche, a meno che esse non siano tenute a tenersi discoste da essa o, se si applica la regola **22**, ad evitarlo. Una imbarcazione in navigazione, inclusa una barca in regata, non è mai un ostacolo continuo.

# Definizione PARTE

Una *parte* ad una udienza è:

(a) nell'udienza per una protesta: un protestante, un protestato;

(b) **nell'udienza per una** ~~in una richiesta di~~ riparazione: una barca che richieda riparazione o per la quale sia stata richiesta riparazione; **una barca per la quale sia stata convocata un'udienza per considerare una riparazione in base alla regola 60.3(b**); un comitato di regata che agisca in base alla regola 60.2(b); un comitato tecnico che agisca in base alla regola 60.4(b).

(c) **nell'udienza per una** ~~in una richiesta di~~ riparazione in base alla regola 62.1(a): l'ente accusato di aver compiuto l'azione impropria o l'omissione;

# Definizione PARTE

Una *parte* ad una udienza è:

(d) una persona contro la quale sia stata formulata un'accusa di infrazione della regola 69.1(a); una persona che presenti un'accusa in base alla regola 69.2(e)(1).

(e) una *persona di supporto* soggetta ad un'udienza in base alla regola 60.3(d) o 69; qualsiasi barca che quella persona supporta; una persona nominata per presentare un'accusa in base alla regola 60.3(d).

# Definizione PARTENZA

**Partenza** Una barca parte quando, dopo essere stata con il **suo scafo** interamente sul lato di pre-partenza della linea di partenza al momento o dopo il suo segnale di partenza, ed avendo rispettato regola 30.1 se si applica, qualsiasi parte del suo scafo ~~attrezzatura o equipaggio~~ taglia la linea di partenza **dal lato di pre-partenza al lato di percorso** ~~in direzione della prima *boa*~~ .

# Definizione PARTENZA

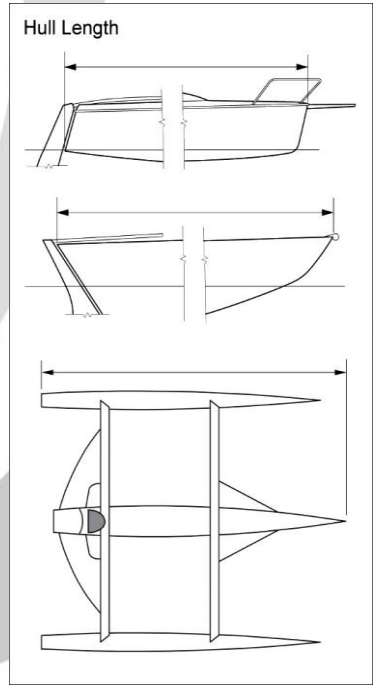

# Definizione PARTENZA

# Definizione REGOLA

(b) le Regulations di World Sailing che sono state indicate da World Sailing come aventi lo status di *regola* e sono pubblicate nel sito Web di World Sailing;

~~(b) I codici World Sailing per la Pubblicità, il Codice anti Doping, il Codice anti Scommesse e Anticorruzione, il Codice Disciplinare, il Codice di Eleggibilità, il Codice di Classificazione del Velista, rispettivamente Regulations 20, 21, 37, 35, 19 e 22;~~

# Definizione SOTTOVENTO E SOPRAVVENTO

***Sottovento e sopravvento*** ~~***al vento.***~~

Il lato *sottovento* di una barca è quello che si trova o, se la barca ha la **prua** ~~prora~~ *al vento*, si trovava più lontano dalla direzione del vento.

**Tuttavia** ~~ciò nonostante~~, navigando in strapoggia o direttamente in poppa, il lato *sottovento* è quello dove si trova la randa di maestra.

L'altro lato è il lato *sopravvento*. Quando due barche sono *ingaggiate* sulle stesse *mure*, quella sul lato *sottovento* dell'altra è la barca *sottovento*. L'altra è la barca *sopravvento*.

# PRINCIPI BASE

Federazione Italiana Vela

## SPORTIVITÀ E LE REGOLE

Nello sport della vela i concorrenti sono governati da un insieme di *regole* che ci si aspetta essi osservino e facciano rispettare.

Un principio fondamentale di sportività è che quando una barca infrange una *regola* **e non sia esonerata** essa deve prontamente eseguire una **penalità appropriata o una azione appropriata**, che può essere anche il ritirarsi.

# PARTE 1 - REGOLE FONDAMENTALI

Federazione Italiana Vela

## 1 SICUREZZA

### 1.1 Aiutare Chi è in Pericolo

Una barca, un concorrente ***o una persona di supporto*** deve dare tutto l'aiuto possibile a qualsiasi persona o imbarcazione in pericolo.

## 2 CORRETTO NAVIGARE

Una barca ed il suo proprietario devono gareggiare nel rispetto dei principi riconosciuti di sportività e correttezza.

Una barca può essere penalizzata in base a questa regola soltanto se è chiaramente stabilito che questi principi siano stati violati.

La penalità dovrà essere ~~o la squalifica o~~ una squalifica non scartabile.

# PARTE 1 - REGOLE FONDAMENTALI

## 4 ACCETTAZIONE DELLE REGOLE

**4.1** (a) Partecipando o intendendo partecipare ad una manifestazione ~~regata~~ svolta in base alle *regole,* ogni concorrente e proprietario di barca acconsente **di accettare le regole** ~~ad assoggettarsi alla presenti regole.~~

(b) Una *persona di supporto* fornendo supporto, o un genitore o tutore permettendo al loro figlio di iscriversi ad una **manifestazione** ~~regata~~, acconsentono di accettare le *regole.*

# PARTE 1 - REGOLE FONDAMENTALI

Federazione Italiana Vela

5 REGOLE CHE GOVERNANO LE AUTORITÀ ORGANIZZATRICI E GLI UFFICIALI DI REGATA

L'autorità organizzatrice, il comitato di regata, il comitato tecnico, il comitato delle proteste e gli altri ufficiali di regata devono essere governati dalle *regole* nella conduzione e nel giudicare la manifestazione.

# PARTE 1 - REGOLE FONDAMENTALI

Federazione Italiana Vela

6 REGULATIONS DI WORLD SAILING

6.1 Ogni concorrente, proprietario di barca e *persona di supporto* deve rispettare le Regulations di World Sailing che sono state indicate da World Sailing come aventi lo status di *regola*. Queste Regulations al 30 giugno 2020 sono i seguenti documenti di World Sailing:

- Codice per la pubblicità
- Codice Anti-Doping
- Codice per le Scommesse e Anti-Corruzione
- Codice Disciplinare
- Codice di Eleggibilità
- Codice di Categorizzazione dei concorrenti

6.2 La Regola 63.1 non si applica a meno che le *proteste* siano permesse dalla Regulation che si presume sia stata infranta.

Federazione Italiana Vela

# Parte 2
# QUANDO LE BARCHE SI INCONTRANO

# REGOLE DELLA PARTE 2

***Preambolo: Sostituire ~~Istruzioni di regata~~ con Bando di regata***

**RRS 14**:

**EVITARE IL CONTATTO**

Una barca deve evitare il contatto con un'altra barca se ragionevolmente possibile. Tuttavia, una barca con diritto di rotta, **o una che naviga entro lo *spazio* o lo *spazio alla boa*** cui ha diritto, non è necessario che agisca per evitare il contatto finché non è chiaro che l'altra barca non si stia *tenendo discosta* o dando *spazio* o *spazio alla boa*.

# REGOLE DELLA PARTE 2

**RRS 16:** modificata parte 16.2: In aggiunta: **in una andatura di bolina** quando ~~dopo il segnale di partenza~~ una barca *mure a sinistra* si sta *tenendo discosta* navigando **per passare sottovento** ~~di poppa~~ ad una barca *mure a dritta*, la barca *mure a dritta* non deve **poggiare** ~~cambiare la propria rotta~~ se in conseguenza di ciò la barca *mure a sinistra* ~~debba immediatamente~~ **deve immediatamente** modificare la rotta per continuare a *tenersi discosta*.

# RRS 18: SPAZIO ALLA BOA

**18.1 Aggiungere**: La regola 18 non si applica più fra barche quando lo *spazio alla boa* è stato concesso.

**18.2 Modificare la 18,2(d):** Le regole 18.2 (b) e (c) cessano di applicarsi se la barca con diritto di *spazio alla boa* ~~è stato concesso spazio alla boa~~ passa la posizione di prua al vento o lascia la *zona.*

**18.3 Modificare nel titolo:** Passare prua al vento ~~Virare~~ **nella zona.**

# Definizione di «*Spazio alla boa*»

***Spazio alla boa:*** è lo spazio necessario ad una barca per lasciare la *boa* dalla parte prescritta. È anche,

(a) lo *spazio* per navigare verso la *boa* quando la sua *giusta rotta* è navigare vicino ad essa, e

(b) lo *spazio* per girare o **passare** la *boa* come necessario per ***compiere il percorso* senza toccare la *boa*.**

Tuttavia lo *spazio alla boa* per una barca non include lo *spazio* per virare, a meno che essa sia *ingaggiata* all'interno e *sopravvento* alla barca che è tenuta a darle *spazio alla boa* ed essa *raggiungerebbe* la boa dopo la sua virata.

# RRS 20

## 20.4 Richieste addizionali per le chiamate

(a) Quando le condizioni sono tali che una chiamata potrebbe non essere udita, la barca deve anche fare un segnale che indichi chiaramente la sua necessità di spazio per virare o la sua risposta.

(b) Il bando di regata può specificare una forma di comunicazione alternativa per una barca al fine di indicare la sua necessità di spazio per virare o la sua risposta, e prescrivere alle barche di usarla.

La **RRS 21** è stata spostata assieme ad altre Regole nella RRS 43. Le regole rimanenti subiscono lo spostamento di una posizione.

Nella nuova **RRS 21.1** non si fa più riferimento alla barca (per *partire* o per il rispetto della RRS 30.1) ma al suo **scafo.**

Federazione Italiana Vela

# Parte 3
# CONDUZIONE DI UNA REGATA

# Parte 3 CONDUZIONE DI UNA REGATA

## 25 BANDO DI REGATA, ISTRUZIONI DI REGATA E SEGNALI

25.1 Il Bando di regata deve essere disponibile per ogni barca che si iscrive ad una manifestazione prima che essa si iscriva.

~~E~~ **Le** istruzioni di regata devono essere disponibili per ogni barca prima che una regata inizi.

# Parte 3 CONDUZIONE DI UNA REGATA

## 26 PARTENZA DELLE SINGOLE PROVE

Le prove devono essere fatte partire usando i seguenti segnali. I tempi devono essere presi dai segnali visivi; la mancanza di un segnale sonoro deve essere ignorata

| Minuti prima del segnale di partenza | Segnale visivo | Segnale sonoro | Significato |
|---|---|---|---|
| 5* | Bandiera di classe | Uno | Segnale di avviso |
| 4 | P, I, Z, Z con I, U o bandiera nera | Uno | Segnale preparatorio |
| 1 | Preparatorio rimosso | Uno lungo | Un minuto |
| 0 | Bandiera di classe rimossa | Uno | Segnale di partenza |

*o come stabilito nel bando di regata o nelle istruzioni di regata

Il segnale di avviso per ogni classe successiva deve essere fatto assieme o dopo il segnale di partenza della classe precedente.

# Parte 3 CONDUZIONE DI UNA REGATA

**28 COMPIMENTO DELLA PROVA ~~del percorso~~**

28.1 Una barca deve partire, **compiere il percorso** ~~descritto nelle istruzioni di regata~~ e poi arrivare. Mentre fa ciò essa può lasciare da qualsiasi lato una boa che non inizi, delimiti o termini il lato che essa sta navigando. Dopo essere arrivata non è necessario che essa attraversi completamente la linea di arrivo.

# Parte 3 CONDUZIONE DI UNA REGATA

Federazione Italiana Vela

**28 COMPIMENTO DELLA PROVA ~~del percorso~~**

**28.2 Una barca può correggere qualsiasi errore nel compiere il percorso, a condizione che essa non abbia attraversato la linea di arrivo per arrivare.**

~~Un filo che rappresenti la scia della barca dal momento in cui essa si avvicina alla linea di partenza dal suo lato di pre-partenza per *partire* fino a quando *arriva* deve, dopo tesato,~~

~~(a) lasciare qualsiasi *boa* dalla parte prescritta e nell'ordine corretto,~~

~~(b) toccare qualsiasi *boa* da girare, e~~

~~(c) passare tra le *boe* di un cancello dalla direzione della *boa* precedente.~~

~~Essa può correggere qualsiasi errore per ottemperare a questa regola a meno che non sia *arrivata*.~~

# Parte 3 CONDUZIONE DI UNA REGATA

29.1 **Richiamo Individuale**

Quando, al segnale di partenza di una barca, qualsiasi parte del suo scafo ~~dell'equipaggio o dell'attrezzatura~~ è sul lato di percorso della linea di partenza, o essa deve rispettare la regola 30.1, il comitato di regata deve esporre prontamente la bandiera 'X' con un suono. La bandiera deve rimanere esposta fino a quando **lo scafo di ciascuna delle barche in questione sia completamente sul** ~~tutte le barche in questione si siano portate completamente sul~~ lato di pre partenza della linea di partenza o di uno dei suoi prolungamenti, **e fino a quando tutte le barche in questione** non abbiano ottemperato alla regola 30.1 se essa è in vigore, ma non più tardi di quattro minuti dal segnale dal segnale di partenza o sino ad un minuto prima di qualsiasi successivo segnale di partenza, quale sia il termine più breve. Questa regola non si applica se si applica la regola **29.2**, 30.3 o 30.4

# Parte 3 CONDUZIONE DI UNA REGATA

## 30 PENALITÀ ALLA PARTENZA

30.1 **Regola della bandiera I**

Se è stata esposta la bandiera “I”, e qualsiasi parte dello scafo ~~equipaggio o attrezzatura~~ di una barca si trova nel lato di percorso della linea di partenza o di uno dei suoi prolungamenti durante l’ultimo minuto prima del suo segnale di partenza, essa deve navigare attraverso un prolungamento **in modo che il suo scafo sia completamente** nel lato di pre-partenza prima **di partire**.

# Parte 3 CONDUZIONE DI UNA REGATA

**30 PENALITÀ ALLA PARTENZA**

30.2 **Regola della bandiera Z**

Se è stata esposta la bandiera “Z” nessuna parte dello scafo ~~equipaggio o attrezzatura~~ di una barca deve trovarsi nel triangolo formato dagli estremi della linea di partenza e dalla prima boa durante l’ultimo minuto prima del suo segnale di partenza. Se una barca infrange questa regola ed è identificata deve ricevere, senza udienza, una Penalizzazione sul Punteggio del 20%, calcolata come da regola 44.3(c). Essa deve essere penalizzata anche qualora la prova sia fatta ripartire o sia ridisputata, ma non se la prova è differita o interrotta prima del segnale di partenza. Qualora essa sia così identificata durante un successivo tentativo di partenza della stessa prova, essa deve ricevere un’ulteriore penalizzazione sul punteggio del 20%

# Parte 3 CONDUZIONE DI UNA REGATA

## 30 PENALITÀ ALLA PARTENZA

30.3 **Regola della Bandiera U**

Se è stata esposta la bandiera U, nessuna parte dello scafo ~~equipaggio o attrezzatura~~ di una barca deve trovarsi nel triangolo formato dalle estremità della linea di partenza e la prima boa durante l'ultimo minuto prima del suo segnale di partenza. Se una barca infrange questa regola ed è identificata, essa deve essere squalificata senza udienza, ma non se la prova è fatta ripartire o è ridisputata.

# Parte 3 CONDUZIONE DI UNA REGATA

**30 PENALITÀ ALLA PARTENZA**

30.4 **Regola della bandiera nera**

Se è stata esposta una bandiera nera, nessuna parte dello scafo ~~equipaggio o attrezzatura~~ di una barca deve trovarsi nel triangolo formato dagli estremi della linea di partenza e dalla prima boa durante l'ultimo minuto prima del suo segnale di partenza. Se una barca infrange questa regola ed è identificata, essa deve essere squalificata senza udienza, anche se la prova è fatta ripartire o è ripetuta, ma non se la prova è differita o interrotta prima del segnale di partenza. Se viene segnalato un richiamo generale o se la prova è interrotta dopo il segnale di partenza, il comitato di regata deve esporre il suo numero velico prima del prossimo segnale di avviso per quella prova e se la prova è fatta ripartire o è ridisputata essa non deve prendervi parte. <u>Se lo fa la sua squalifica non deve essere scartata dal calcolo del suo punteggio della serie.</u>

# Parte 3 CONDUZIONE DI UNA REGATA

33 **CAMBIO DEL PROSSIMO LATO DEL PERCORSO**

Mentre le barche sono in regata, il comitato di regata può cambiare un lato del percorso che inizia ad una boa da girare o ad un cancello, cambiando la posizione della prossima boa (o della linea di arrivo) e segnalandolo a tutte le barche prima che esse inizino il lato. Non è necessario che in quel momento la prossima boa sia in posizione.

**…….**

**…….**

# Parte 3 CONDUZIONE DI UNA REGATA

34 **BOA MANCANTE**

Se una boa manca o è fuori posizione **mentre le barche sono in regata**, il comitato di regata deve, se possibile,

(a) rimetterla nella sua posizione corretta o sostituirla con una nuova di caratteristiche simili, o

(b) sostituirla con un oggetto che espone una bandiera “M” e fare ripetuti segnali sonori.

# Parte 3 CONDUZIONE DI UNA REGATA

## 35 TEMPO LIMITE DELLA PROVA E PUNTEGGI

Se una barca ***parte, compie il percorso*** ~~come prescritto dalla regola 28~~ ed arriva entro il tempo limite per quella prova, se previsto, tutte le barche che arrivano devono essere classificate secondo la loro posizione di *arrivo* a meno che la prova venga interrotta. Se nessuna barca arriva entro il tempo limite **della prova**, il comitato di regata deve *interrompere* la prova.

# Parte 3 CONDUZIONE DI UNA REGATA

## 37 ISTRUZIONI DI RICERCA E SOCCORSO

Quando il comitato di regata espone la bandiera V con un suono, tutte le barche e i battelli ufficiali e di assistenza devono, se possibile, monitorare il canale radio del comitato di regata per istruzioni di ricerca e soccorso.

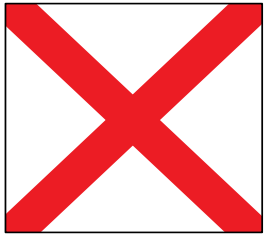

Federazione Italiana Vela

# Parte 4
# ALTRI OBBLIGHI QUANDO SI E’ IN REGATA

# PARTE 4 ALTRI OBBLIGHI QUANDO SI È IN REGATA

## SEZIONE A REQUISITI GENERALI

40 Dispositivi personali di galleggiamento
41 Aiuto esterno
42 Propulsione
43 Esoneri
44 Penalità al momento dell’incidente
45 Alaggio; Ormeggio; Ancoraggio
46 Responsabile
47 Smaltimento rifiuti

## SEZIONE B REQUISITI RELATIVI ALLE ATTREZZATURE

Regole dalla 48 alla 56

Federazione Italiana Vela

# 40 DISPOSITIVI PERSONALI DI GALLEGGIAMENTO

## 40.1 Regola base

Quando la regola 40.1 è resa applicabile dalla regola 40.2, ogni concorrente deve indossare un dispositivo personale di galleggiamento tranne che brevemente mentre si cambia o aggiusta indumenti o equipaggiamenti personali. Le mute da sommozzatore o le tute stagne non sono dispositivi personali di galleggiamento.

## 40.2 Quando si applica la regola 40.1

La regola 40.1 si applica

a) se la bandiera "Y" è stata esposta in mare con un suono prima o con il segnale di avviso, quando si è *in regata* per quella prova; o

b) se la bandiera "Y" è stata esposta a terra con un suono, per tutto il tempo in cui i concorrenti sono in acqua quel giorno.

Tuttavia, la regola 40.1 si applica quando ciò è stabilito nel bando o nelle istruzioni di regata.

## 40 DISPOSITIVI PERSONALI DI GALLEGGIAMENTO

~~Quando la bandiera “Y” con un segnale acustico viene esposta prima o insieme al segnale di avviso, i concorrenti devono indossare dispositivi personali di galleggiamento, eccetto per breve tempo mentre stanno cambiando o sistemando indumenti o equipaggiamenti personali. Quando la bandiera “Y” viene esposta a terra, questa regola si applica in qualsiasi momento in cui le barche sono in acqua. Le mute da sommozzatore o le mute stagne non sono dispositivi personali di galleggiamento.~~

# PARTE 4 ALTRI OBBLIGHI QUANDO SI È IN REGATA

## 41 AIUTO ESTERNO

Una barca non deve ricevere aiuto da alcuna fonte esterna, ad eccezione

(a) dell'aiuto per un componente l'equipaggio che sia ammalato, ferito o in pericolo;

(b) dopo una collisione, aiuto da parte dell'altra imbarcazione coinvolta per liberarsi;

(c) dell'aiuto sotto forma d'informazione liberamente disponibile per tutte le barche;

(d) di informazioni non richieste da parte di una fonte non interessata, che può essere un'altra barca della stessa regata.

~~Una barca che abbia tratto un significativo vantaggio nella prova dall'aiuto esterno ricevuto in accordo con la regola 41(a) può, tuttavia, essere protestata e penalizzata; qualsiasi penalità può essere inferiore alla squalifica.~~

## 42 PROPULSIONE

### 42.3 Eccezioni

……

(c) Quando ~~Tranne quando si è di bolina ed è possibile~~ il "surfing" (rapida accelerazione scendendo sul lato frontale di un'onda), la planata o il "foiling" sono possibili

(1) per iniziare il "surfing" o la planata, ~~ma~~ ogni vela può essere cazzata solo una volta per onda o raffica di vento, o

(2) per iniziare il "foiling", qualsiasi vela può essere cazzata qualsiasi numero di volte.

# PARTE 4 ALTRI OBBLIGHI QUANDO SI È IN REGATA

## 43 ESONERI- 43.1

(a) Quando a causa dell'infrazione di una *regola* una barca ha costretto un'altra barca a infrangere una *regola*, l'altra barca **è esonerata per la sua infrazione** ~~deve essere esonerata~~ .

(b) Quando una barca sta navigando entro i limiti dello *spazio* o *spazio alla boa* cui ha diritto **e, come conseguenza di un incidente con una barca che era obbligata a darle *spazio* o *spazio alla boa* essa infrange una regola della Sezione A della Parte 2, la regola 15, 16, o la regola 31, essa è esonerata per la sua infrazione.**

~~essa deve essere esonerata qualora, in un incidente con una barca che deve concederle *spazio* o *spazio alla boa*,~~

~~(a) essa infranga una regola della Sezione A, la regola 15 o la regola 16, oppure~~

~~(b) essa sia stata costretta ad infrangere la regola 31.~~

# PARTE 4 ALTRI OBBLIGHI QUANDO SI È IN REGATA

Federazione Italiana Vela

## 43 ESONERI 43.1

(c) Una barca con diritto di rotta, o che naviga entro i limiti dello ~~una con diritto a~~ *spazio* o *spazio alla boa* cui ha diritto, è esonerata ~~deve essere esonerata~~ ~~se infrange questa regola~~ (NdR: RRS 14) per un'infrazione della regola 14 se ~~ed~~ il contatto non causa danni o lesioni.

**43.2 Non è necessario che una barca esonerata per aver infranto una *regola* esegua una penalità e non deve essere penalizzata per aver infranto quella *regola*.**

# PARTE 4 ALTRI OBBLIGHI QUANDO SI È IN REGATA

## 44 PENALITÀ AL MOMENTO DI UN INCIDENTE

### 44.1 Eseguire una penalità

Una barca può eseguire una Penalità di Due Giri quando può aver infranto una o più regole della Parte 2 in un incidente mentre è *in regata*. Essa può eseguire una Penalità di Un Giro quando può aver infranto la regola 31. Alternativamente, **il bando o** le istruzioni di regata possono prescrivere l'uso di Penalità sul Punteggio o altri sistemi di penalità, nel qual caso le penalità specificate devono sostituire le Penalità di Un Giro e di Due Giri. Tuttavia,……

Federazione Italiana Vela

## 44 PENALITÀ AL MOMENTO DI UN INCIDENTE

### 44.2 Penalità di Un Giro e Due Giri

Dopo essersi ben allontanata da altre barche il prima possibile dopo l'incidente, una barca effettua una Penalità di Un Giro o di Due Giri eseguendo prontamente nella stessa direzione il numero di giri richiesto, ogni giro comprendente una virata e una abbattuta. Quando una barca effettua la penalità alla linea d'arrivo o nei suoi pressi, **il suo scafo deve essere** ~~dovrà ritornare~~ completamente **sul** ~~nel~~ lato di percorso della linea prima di *arrivare*.

# PARTE 4 ALTRI OBBLIGHI QUANDO SI È IN REGATA

## 44 PENALITÀ AL MOMENTO DI UN INCIDENTE

### 44.3 Penalità sul punteggio

(c) Il punteggio della prova per una barca che accetta una Penalizzazione sul Punteggio deve essere quello che avrebbe ricevuto senza detta penalizzazione, peggiorato del numero di posti stabilito **dal bando di regata o** dalle istruzioni di regata. Quando ~~le Istruzioni di Regata non stabiliscono~~ il **numero di posti non è stabilito**, esso deve essere il 20% del punteggio per 'Non *Arrivato*' (DNF), arrotondato al numero intero più vicino (0,5 arrotondato all'intero superiore). I punteggi delle altre barche non devono essere modificati; pertanto, due barche potranno ricevere il medesimo punteggio. Tuttavia, la penalizzazione non deve comportare per la barca un punteggio peggiore di 'Non *Arrivato'* (DNF).

# PARTE 4 ALTRI OBBLIGHI QUANDO SI È IN REGATA

## 47 SMALTIMENTO RIFIUTI

I concorrenti e le *persone di supporto* non devono ~~Un concorrente non deve~~ gettare deliberatamente rifiuti in acqua. Questa regola si applica sempre quando in acqua. La penalità per un'infrazione di questa regola può essere inferiore alla squalifica.

# PARTE 4 ALTRI OBBLIGHI QUANDO SI È IN REGATA

## 48 LIMITAZIONI SU EQUIPAGGIO ED ATTREZZATURE

**48.2** Nessuna persona che sia a bordo deve lasciare volontariamente la barca, a meno che sia ammalata o abbia subito lesioni o debba prestare aiuto ad una persona o **a una imbarcazione** ~~un mezzo navale~~ in pericolo, o per nuotare. Una persona che lascia la barca accidentalmente o per nuotare deve ritornare **in contatto con la barca prima che la barca riprenda a navigare verso la prossima *boa*** ~~a bordo prima che la barca continui a regatare~~ .

# PARTE 4 ALTRI OBBLIGHI QUANDO SI È IN REGATA

## 49 POSIZIONE DELL'EQUIPAGGIO; DRAGLIE

**49.2** ……. Nelle barche attrezzate con draglie superiore ed inferiore, un concorrente seduto ~~sul ponte~~, rivolto all'esterno con la cintola all'interno della draglia inferiore può avere la parte superiore del corpo all'esterno della draglia superiore. (la regola prosegue)…..

# PARTE 4 ALTRI OBBLIGHI QUANDO SI È IN REGATA

## 50 ABBIGLIAMENTO E ATTREZZATURE DEI CONCORRENTI

**50.1(b)** [tema: peso max di abbigliamento ed equipaggiamento di un concorrente]

…. Le Regole di Classe o **il bando di regata** ~~le istruzioni di regata~~ possono specificare un peso inferiore o superiore fino a 10 kg.

**(c)** **Un' imbragatura da trapezio indossata da un concorrente utilizzata per supportare il concorrente sul trapezio deve essere del tipo che consenta un rapido sgancio rispettando la ISO 10862 e che consenta al concorrente di staccarsi dal gancio o qualsiasi altro mezzo di aggancio in qualsiasi momento. Una Regola di Classe può consentire che questa regola permetta che l'imbragatura del trapezio non sia del tipo a sgancio rapido, ma una regola di classe non può modificare il requisito che una imbragatura del trapezio a sgancio rapido rispetti la ISO 10862.**

***Nota: la Regola 50.1(c) non diventa operativa fino al 1 gennaio 2023***

# PARTE 4 ALTRI OBBLIGHI QUANDO SI È IN REGATA

## 55 NORME PER ISSARE E MANOVRARE LE VELE

### 55.3 Armare le vele ~~Uso di buttafuori~~

Nessuna vela deve essere armata sopra o mediante un qualsiasi dispositivo che eserciti verso l'esterno pressione su una scotta o la bugna di una vela in un punto dal quale, con la barca dritta, una linea verticale cadrebbe fuori dallo scafo o dal piano di coperta, tranne:

(a) la bugna di una vela di prua può essere connessa (come definito nelle *Equipment Rules of Sailing*) a un'asta fuoribordo, purché uno spinnaker non sia posizionato

(b) qualsiasi vela può essere armata o bordata su un boma che è regolarmente usato per una vela ed è permanentemente attaccato all'albero su cui è sistemata la testa della vela.

(c) una vela di prua può essere armata sul proprio boma a condizione che questo non richieda alcun aggiustaggio quando si vira; e

(d) il boma di una vela può essere inferito su un corto bilancere.

# PARTE 4 ALTRI OBBLIGHI QUANDO SI È IN REGATA

## 55 NORME PER ISSARE E MANOVRARE LE VELE

### 55.4 Vele di prua e spinnakers

Per gli scopi delle regole 54 e 55 e l'Appendice G, **devono essere usate le definizioni di "vela di prua" e "spinnaker" delle *"The Equipment Rules of Sailing".*** ~~la differenza tra vela di prora e spinnaker è che la larghezza di una vela di prora, tra i punti mediani della ralinga e della balumina, è inferiore al 75% della lunghezza della base. Una vela murata dietro l'albero di maestra non è una vela di prora.~~

# PARTE 4 ALTRI OBBLIGHI QUANDO SI È IN REGATA

## 56 SEGNALI DA NEBBIA E LUCI; SCHEMI DI SEPARAZIONE DEL TRAFFICO

**56.1** Quando opportunamente equipaggiata ~~Quando la sicurezza lo richiede~~ , una barca deve emettere i segnali da nebbia e mostrare le luci di via come richiesto dalle norme NIPAM (*Regole Internazionali per prevenire gli Abbordi in Mare )* o le regole governative applicabili.

**56.2** Una barca deve rispettare la regola 10, schemi di separazione del traffico, delle NIPAM .

***Nota: l'Appendice TS, Schemi di Separazione del Traffico (Traffic Separation Schemes), è disponibile nel sito web di World Sailing. Il bando di regata può modificare la regola 56.2 stabilendo che si applicano le Sezioni A, Sezione B o Sezione C dell'Appendice TS.***

Federazione Italiana Vela

# Parte 5
# PROTESTE, RIPARAZIONI, UDIENZE, CATTIVA CONDOTTA ED APPELLI

# PARTE 5

## PROTESTE; RIPARAZIONI; AZIONI PER LA REGOLA 69

- *Il modulo di protesta che era incluso nelle precedenti edizioni di questo libro è stato sostituito con due moduli, un modulo di richiesta udienza e un modulo di decisione dell'udienza. I nuovi moduli, in vari formati, sono disponibili al sito di World Sailing sailing.org/racingrules/documents. Possono essere scaricati e stampati.*
- *Notare che Le Regole di Regata della Vela non richiedono l'utilizzo di un modulo particolare.*
- *I suggerimenti per migliorare questi moduli sono benvenuti e andrebbero inviati a* rules@sailing.org.

# SEZIONE A

- **RRS 60.1: una barca può**

**(c) fare rapporto al comitato delle proteste richiedendo un'azione in base alla regola 60.3(d) o 69.2(b)**

- **RRS 60.2: un Comitato di regata può**

**(c) fare rapporto al comitato delle proteste richiedendo un'azione in base alla regola 60.3(d) o 69.2(b)**

**RRS 60.4 : un Comitato Tecnico ….**

(a)…..se decide **che la barca o l'equipaggiamento personale non siano conformi con le regole di classe o con la regola 50;**

(c) fare un rapporto al comitato delle proteste richiedendo un'azione in base alla regola **60.3(d) o** 69.2(b).

Federazione Italiana Vela

**RRS 60.5**

Tuttavia, né una barca né un comitato possono protestare per una asserita infrazione della regola **69 o di una Regulation elencata nella regola 6, a meno che non sia permesso dalla Regulation in questione** ~~5, 6, 7 o 69~~**.**

Federazione Italiana Vela

# RRS 61.1

## 61.1 Informare il protestato

(a) La barca **protestante** ~~che intende protestare~~ deve informare l'altra barca alla prima ragionevole occasione. Se la sua protesta riguarda un incidente avvenuto nell'area di regata~~, che la vede coinvolta o ha visto~~ deve chiamare 'Protesto!' ed esporre in maniera chiaramente visibile una bandiera rossa alla prima ragionevole occasione per ciascuna azione. Dovrà mantenere la bandiera esposta sino a quando essa non è più in regata.

Federazione Italiana Vela

**RRS 61.1 (segue)**

(4) ~~se come conseguenza dell'incidente un membro di uno qualsiasi degli equipaggi risultasse essere in pericolo o dall'incidente derivassero seri danni o lesioni~~

**se al momento dell'incidente è palese alla barca protestante ~~che intende protestare~~ che un membro dell'equipaggio sia in pericolo, o che siano avvenuti lesioni o gravi danni,**

le prescrizioni di questa regola non le si applicano, ma essa deve tentare di informare l'altra barca entro il tempo limite della regola 61.3.

**RRS 61.1 (segue)**

(b) Se il comitato di regata, il comitato tecnico o il comitato delle proteste intende protestare una barca riguardo un incidente che esso ha osservato nell'area di regata, deve informarla dopo la prova entro il tempo limite della regola 61.3. Negli altri casi il comitato deve informare la barca della propria intenzione di protestarla quanto prima ragionevolmente possibile.

**Un comunicato esposto sull'albo ufficiale dei comunicati entro l'opportuno tempo limite soddisfa questo requisito.**

# RRS 61.1 (segue)

## 61.3 Tempo limite per la protesta

Una protesta da parte di una barca, del comitato di regata, del comitato tecnico o del comitato delle proteste riguardante un incidente osservato ~~dal comitato~~ nell'area di regata, deve essere consegnata alla segreteria regate entro il tempo limite stabilito nelle istruzioni di regata.

Se non è stato stabilito, il tempo limite è di due ore dopo l'arrivo dell'ultima barca. Le altre *proteste* ~~del comitato di regata, del comitato tecnico del comitato delle proteste~~ devono essere consegnate alla segreteria regate non oltre due ore dalla ricezione da parte del ~~comitato~~ protestante della relativa informazione. Il comitato delle proteste deve estendere il tempo se vi è una buona ragione per farlo.

**RRS 62 RIPARAZIONE**

**62.1**

(b) lesioni o danni materiali dovuti all'azione di una barca che stava infrangendo una regola della Parte 2 **e abbia preso la penalità appropriata o sia stata penalizzata**, o di un mezzo navale non in regata che era obbligato a tenersi discosto o **che sia stato determinato essere colpevole in base alle NIPAM o una norma governativa sul diritto di rotta**;

(d) un'azione di **un'altra** barca, o di un **membro** **dell'equipaggio**, ~~del suo equipaggio~~ o **una persona di supporto di quella barca**, contro cui sia stata imposta una penalità in base alla regola 2 o una penalità o richiamo in base alla regola 69~~.2(h)~~.

Federazione Italiana Vela

# RRS 62.2

(a) Tuttavia, nell’ultimo giorno previsto di regate una richiesta di riparazione basata su una decisione del comitato delle proteste deve essere consegnata entro 30 minuti da quando la decisione è stata esposta.

**SEZIONE B**

UDIENZE E DECISIONI

**63 UDIENZE**

**63.1 Obbligo di Udienza**

Una barca o un concorrente non devono essere penalizzati senza udienza, tranne per quanto previsto dalle regole 30.2, 30.3, 30.4, 64.4(d), 64.5(b), 64.6, 69, 78.2, A5.1 e P2. Una decisione in tema di riparazione non deve essere presa senza una udienza. Il comitato delle proteste deve svolgere un'udienza per tutte le *proteste* e richieste di riparazione che sono state consegnate alla segreteria regate a meno che consenta di ritirare la *protesta* o richiesta di riparazione

Federazione Italiana Vela

**RRS 63.2**

**63.2 Tempo e luogo dell'udienza; Tempo alle parti per prepararsi**

A tutte le *parti* di un'udienza devono essere notificati il tempo e luogo dell'udienza, devono essere messe a loro disposizione la *protesta* o la domanda di riparazione **o le accuse**, e deve esser loro concesso un tempo ragionevole per prepararsi all'udienza. **Quando due o più udienze derivano dallo stesso incidente, o da incidenti strettamente correlati, possono essere ascoltate assieme in una udienza. Tuttavia, una udienza condotta in base alla regola 69 non deve essere combinata con alcun tipo di udienza.**

Federazione Italiana Vela

**63.3 Diritto di essere presenti**

(b) Se una *parte* dell'udienza ~~di una protesta o richiesta di riparazione~~ non si presenta , il comitato delle proteste può ugualmente procedere con l'udienza ~~decidere la protesta o la richiesta~~.

Se la *parte* era assente per motivi inevitabili, il comitato può riaprire l'udienza.

Federazione Italiana Vela

**63.6 Assunzione delle prove e accertamento dei fatti**

(a) Il comitato delle proteste deve ricevere le deposizioni, incluse quelle per sentito dire, delle *parti* presenti all'udienza e dei loro testimoni, ed altre prove che ritiene necessarie. Tuttavia, il comitato può escludere le deposizioni che considera irrilevanti o indebitamente ripetitive.

(b) Un membro del comitato delle proteste che ha visto l'incidente deve dichiararlo mentre le *parti* sono presenti e può fornire la propria deposizione.

(c) Una *parte* presente all'udienza può rivolgere domande a qualsiasi persona che fornisca prove.

(d) Il comitato deve quindi attribuire il peso che ritiene appropriato alle prove presentate, determinare i fatti e fondare su di essi la sua decisione.

**63.8** ~~Proteste tra barche in differenti regate.~~ **Udienze che coinvolgano parti di manifestazioni differenti.**

Una ~~*protesta* tra barche concorrenti in regate differenti~~ udienza che coinvolga *parti* di manifestazioni differenti condotte da autorità organizzatrici diverse deve essere esaminata da un comitato delle proteste accettabile per quelle autorità.

**63.9 Udienze in base alla regola 60.3(d) – Persone di Supporto**

**Se il comitato delle proteste decide di convocare un'udienza in base alla regola 60.3(d), deve prontamente seguire le procedure delle regole 63.2, 63.3, 63.4 e 63.6, tranne che l'informazione data alle *parti* devono essere i dettagli della supposta infrazione e il comitato delle proteste può nominare una persona per presentare le accuse.**

Federazione Italiana Vela

# RRS 64 DECISIONI

## 64.1 Livello di Prova, Decisioni a Maggioranza e Richieste di Riclassificazione

(a) Un comitato delle proteste deve basare la propria decisione sull'equilibrio delle probabilità, a meno che non sia previsto diversamente dalla regola che si ritiene sia stata infranta.

(b) Le decisioni del comitato delle proteste devono essere prese a maggioranza semplice con un voto di tutti i suoi membri. Quando vi è una parità nei voti dati, il presidente può dare un voto aggiuntivo.

(c) Il comitato delle proteste deve considerare ogni caso come una *protesta*, una richiesta di riparazione o un altro tipo di richiesta in base alle informazioni presenti nel rapporto scritto o le accuse e testimonianze fornite durante l'udienza. Questo permette di modificare la tipologia del caso se necessario.

**64.2 Penalità** ~~ed Esoneri~~

Quando…… Tuttavia,

~~(a) quando a causa della violazione di una *regola* una barca ha costretto un'altra barca a violare una *regola*, l'altra barca sarà esente da penalità;~~

(a) se una barca ha effettuato la penalità applicabile, essa non dovrà essere ulteriormente penalizzata in base a questa regola, a meno che la penalizzazione per la *regola* che essa ha infranto sia una squalifica non scartabile dal suo punteggio nella serie;

(b) se la prova è fatta ripartire o è ridisputata, si applica la regola 36.

Federazione Italiana Vela

## RRS 64.3

## 64.3 Decisioni in tema di riparazione

Quando il comitato delle proteste decide che una barca ha diritto a riparazione in base alla regola 62, deve adottare un provvedimento che sia il più equo possibile per tutte le barche su cui ha effetto, che abbiano o meno chiesto riparazione. Ciò può consistere nell'aggiustare i punteggi (si veda, per alcuni esempi, la regola **A9** ~~A10~~) o i tempi d'arrivo delle barche, nell'*interrompere* la prova, nel lasciarne validi i risultati o nell'adottare altre soluzioni. In caso di dubbio in merito ai fatti o sulle probabili conseguenze di qualsiasi soluzione per la prova o serie, specialmente prima di *interrompere* la prova, il comitato delle proteste dovrà attingere prove da fonti appropriate.

**RRS 64.5**

**64.5 Decisioni che Riguardano Persone di Supporto**

(a) Quando il comitato delle proteste decide che una *persona di supporto* che è *parte* in un'udienza **svolta in base alla regola 60.3(d) o 69** ha infranto una *regola*, può

(1) emettere un richiamo,

(2) escludere la persona dalla manifestazione o dalla sede della manifestazione o rimuovere qualsiasi privilegio o vantaggio, o

(3) intraprendere altre azioni nell'ambito delle proprie competenze come previsto dalle *regole.*

**RRS 64.5 (segue)**

(b) Il comitato delle proteste può anche penalizzare ~~un concorrente~~ **una barca che sia *parte* di una udienza svolta in base alla regola 60.3(d) o 69** per un'infrazione di una *regola* commessa da una *persona di supporto* modificando il punteggio della barca in una singola prova, fino alla squalifica (inclusa), quando il comitato delle proteste decide che

(1) **la barca** ~~il concorrente~~ può aver ottenuto un vantaggio competitivo come risultato dell'infrazione da parte della *persona di supporto*, o

(2) la *persona di supporto* ha commesso ~~commette~~ una ulteriore infrazione

Federazione Italiana Vela

## 64.6 Penalità Discrezionali

Quando una barca dichiara entro il tempo limite per le proteste che ha infranto una *regola* soggetta ad una penalità discrezionale, il comitato delle proteste deve decidere la penalità appropriata dopo aver raccolto la deposizione della barca e qualsiasi testimonianza che decida sia appropriata.

**65.3 A meno che non ci sia una buona ragione per non farlo, dopo qualsiasi udienza, inclusa una udienza in base alla regola 69, il comitato delle proteste può pubblicare le informazioni previste nella regola 65.1.**
**Il comitato delle proteste può stabilire che tale informazione sia riservata alle sole *parti*.**

**65.4** Quando il comitato delle proteste penalizza una barca in base ad una regola di classe, esso deve inviare le suddette informazioni alle competenti autorità di classe.

**66.1** Il comitato delle proteste può riaprire un'udienza quando decide che può avere commesso un errore significativo, o quando entro un tempo ragionevole si rendano disponibili nuove significative prove. Esso deve riaprire un'udienza quando lo richiede l'autorità nazionale in base alla regola 71.2 o R5.

**66.2** Una *parte* dell'udienza può richiedere la riapertura **in forma scritta** non oltre 24 ore dopo esser stata informata della decisione.
(a) **Tuttavia**, nell'ultimo giorno programmato di regata la richiesta dovrà essere consegnata
(1) entro il tempo limite per le proteste se la *parte* richiedente è stata informata della decisione il giorno precedente,
(2) non oltre 30 minuti dopo che la *parte* è stata informata della decisione in quel giorno.

Federazione Italiana Vela

66.3 Il comitato delle proteste deve considerare tutte le richieste di riapertura. Quando si sta considerando una richiesta di riapertura o l'udienza è riaperta,

(a) se riaperta solo in base a nuove prove, la maggioranza dei membri del comitato delle proteste devono, se possibile, essere stati membri del comitato originale;

(b) se riaperta in base ad un errore significativo, il comitato delle proteste deve, se possibile, avere almeno un nuovo membro.

~~Quando si riapre un'udienza la maggioranza dei membri del comitato delle proteste deve, ove possibile, essere composto da membri del comitato delle proteste originario.~~

# PARTE 5 – Sezione C CATTIVA CONDOTTA

## 69 CATTIVA CONDOTTA

### 69.1 Obbligo di non compiere atti di Cattiva Condotta; Decisione

(a) Un concorrente, un proprietario o una *persona di supporto* non devono compiere un atto di cattiva condotta.

(b) Cattiva condotta è:

(1) una condotta che sia una infrazione delle buone maniere, una infrazione del buon spirito sportivo, o una condotta non etica; o

(2) una condotta che possa portare, **o abbia portato**, discredito allo sport.

(c) …….

# PARTE 5 – Sezione C CATTIVA CONDOTTA

## 69 CATTIVA CONDOTTA

### 69.2 Azione da parte di un Comitato delle Proteste

(e) Se il comitato delle proteste decide di convocare un'udienza, dovrà informare prontamente il concorrente in forma scritta dell'asserita infrazione e del tempo e luogo dell'udienza e seguire le procedure delle regole 63.2, 63.3(a), 63.4 ~~e~~, 63.6, **65.1, 65.2, 65.3 and 66**, tranne che: (etc…..)

# PARTE 5 – Sezione C CATTIVA CONDOTTA

## 69 CATTIVA CONDOTTA

### 69.2 Azione da parte di un Comitato delle Proteste

(f) Se la persona ~~non è in grado di presenziare all'udienza e~~

(1) fornisce valide ragioni **per le quali non sia in grado di partecipare all'udienza all'orario previsto,** il comitato delle proteste dovrà riprogrammarla; o

(2) non fornisce valide ragioni e non si presenta all'udienza, il comitato delle proteste può condurre l'udienza senza che la persona sia presente.

# PARTE 5 – Sezione C CATTIVA CONDOTTA

## 69 CATTIVA CONDOTTA

### 69.3 Azione di un'autorità nazionale o da parte di World Sailing

I poteri disciplinari, procedure e responsabilità delle autorità nazionali e di World Sailing che si applicano, sono specificati ~~nella Regulation 35~~ nel Codice Disciplinare di World Sailing. Le autorità nazionali e World Sailing possono imporre ulteriori penalità, ivi inclusa la sospensione della eleggibilità, in base a tale codice ~~Regulation~~.

# PARTE 5 – Sezione C CATTIVA CONDOTTA

## 70 APPELLI E RICHIESTE AD UNA AUTORITÀ NAZIONALE

**70.3** Un appello in base alla regola 70.1 o una richiesta da parte di un comitato delle proteste in base alla regola 70.2 devono essere inviati all'autorità nazionale con la quale l'autorità organizzatrice è associata in base alla regola 89.1. Tuttavia, se le barche passeranno per le acque di più di un'autorità nazionale mentre sono *in regata,* **un appello o richiesta devono essere inviati all'autorità in cui si trova la linea di arrivo, a meno** che le istruzioni di regata **identifichino una diversa autorità nazionale** ~~devono identificare l'autorità nazionale alla quale è richiesto che gli appelli o le richieste siano inviati~~.

Federazione Italiana Vela

# PARTE 5 – Sezione C CATTIVA CONDOTTA

## 70 APPELLI E RICHIESTE AD UNA AUTORITÀ NAZIONALE

**70.5** Non sono appellabili le decisioni di una giuria internazionale costituita nel rispetto dell'Appendice N. Inoltre, se il bando di regata **o** ~~e~~ le istruzioni di regata lo stabiliscono, il diritto d'appello può essere escluso purché:

(a) ….. (omissis)

(b) un'autorità nazionale lo approvi per una particolare manifestazione aperta soltanto a **barche iscritte da una organizzazione affiliata a tale autorità nazionale, da un membro di una organizzazione affiliata a tale autorità nazionale, o da un membro di tale autorità nazionale** ~~iscritti posti sotto la sua giurisdizione~~ ; o

(c) ….. (omissis)

Federazione Italiana Vela

# Parte 6
# ISCRIZIONI E QUALIFICAZIONE

# Parte 6 ISCRIZIONE E QUALIFICAZIONE

75 **ISCRIVERSI A UNA MANIFESTAZIONE ~~A UNA REGATA~~**

~~75.1~~ Per iscriversi **ad una manifestazione** ~~una regata~~, una barca deve rispettare quanto richiesto dall'autorità organizzatrice **della manifestazione** ~~regata~~. Essa deve essere iscritta da:

(a) un membro di un circolo o di un'altra organizzazione affiliata ad un'autorità nazionale membra di World Sailing,

(b) un circolo od un'organizzazione di cui sopra, o

(c) un membro di un'autorità nazionale membra di World Sailing.

~~75.2 I concorrenti devono attenersi alla Regulation 19 del World Sailing, Codice di Eleggibilità.~~

# Parte 6 ISCRIZIONE E QUALIFICAZIONE

## 76 **ESCLUSIONE DI BARCHE O CONCORRENTI**

……

**76.2** L’autorità organizzatrice o il comitato di regata non devono respingere o cancellare l’iscrizione di una barca o escludere un concorrente a causa di pubblicità, a condizione che la barca o il concorrente rispetti ~~la Regulation 20~~ il Codice della Pubblicità di World Sailing.

# Parte 6 ISCRIZIONE E QUALIFICAZIONE

78 **CONFORMITÀ ALLE REGOLE DI CLASSE; CERTIFICATI**

**……**

**78.2** Quando una regola richiede che un certificato valido sia prodotto o la sua esistenza sia verificata prima che la barca sia in regata, e questo non può essere fatto, la barca può regatare purché il comitato di regata riceva una dichiarazione sottoscritta dal responsabile che un certificato valido esiste. La barca dovrà presentare il certificato o fare in modo che la sua esistenza possa essere verificata dal comitato di regata **prima che inizi l'ultimo giorno della manifestazione, o della prima serie di regate, qualunque sia precedente.** La penalità per l'infrazione di questa regola è la squalifica senza udienza da tutte le prove della manifestazione.

# Parte 6 ISCRIZIONE E QUALIFICAZIONE

79 **CATEGORIZZAZIONE**

Se il bando di regata o le regole di classe stabiliscono che alcuni o tutti i concorrenti devono soddisfare i requisiti di **categorizzazione** ~~classificazione~~, , la stessa deve essere realizzata come descritto ~~nella Regulation 22~~ dal Codice di **Categorizzazione** ~~classificazione~~ dei Velisti di World Sailing.

# Parte 6 ISCRIZIONE E QUALIFICAZIONE

~~80 **PUBBLICITA'**~~

~~Una barca e il suo equipaggio devono attenersi alla Regulation 20 World Sailing, Codice per la Pubblicità.~~

# Parte 6 ISCRIZIONE E QUALIFICAZIONE

~~81~~ 80 PROVE RIPROGRAMMATE

Federazione Italiana Vela

# Parte 7
# ORGANIZZAZIONE DELLA REGATA

# Parte 7 ORGANIZZAZIONE DELLA REGATA

## ~~84 REGOLE VIGENTI~~

~~L'autorità organizzatrice, il comitato di regata, il comitato tecnico, il comitato delle proteste e altri ufficiali di regata devono essere soggetti alle *regole* nel condurre e giudicare le regate.~~

# Parte 7 ORGANIZZAZIONE DELLA REGATA

86 **MODIFICHE ALLE REGOLE DI REGATA**

**86.1** Una regola di regata non deve essere modificata salvo che ciò sia consentito dalla regola stessa o dalle disposizioni seguenti:

**(a)** Prescrizioni di un'autorità nazionale possono modificare una regola di regata, ma non le Definizioni; i Principi di Base; una regola dell'Introduzione; le Parti 1, 2 o 7; le regole 42, **43, 47, 50,** 63.4, 69, 70, 71, 75, 76.3 **o** 79 ~~o 80~~; una regola di un'appendice che modifichi una di queste regole; le Appendici H o N; **o una regola in un** Codice World Sailing **elencato nella regola 6.1** ~~le Regulations World Sailing 19, 20, 21, 22, 35 0 37~~ .

# Parte 7 ORGANIZZAZIONE DELLA REGATA

## 86 **MODIFICHE ALLE REGOLE DI REGATA**

…….

**(c)** Le regole di classe possono modificare soltanto le regole di regata 42, 49, 51, 52, 53, 54 **e 55**.

# Parte 7 ORGANIZZAZIONE DELLA REGATA

**86.2** In deroga alla regola 86.1, World Sailing può in alcune limitate circostanze (vedi la Regulation World Sailing 28.1.3) autorizzare modifiche alle regole di regata per una specifica manifestazione internazionale. L'autorizzazione deve essere scritta in una lettera di approvazione all'ente organizzatore ~~della manifestazione~~ e nel bando **o** ~~e~~ nelle istruzioni di regata, e la lettera deve essere pubblicata sull'albo ufficiale della manifestazione.

# Parte 7 ORGANIZZAZIONE DELLA REGATA

## 87 **MODIFICHE ALLE REGOLE DI CLASSE**

Il bando di regata ~~o le istruzioni di regata~~ può modificare una regola di classe solo se le regole di classe lo permettono, o se è **esposta** all'albo ufficiale della manifestazione la specifica autorizzazione scritta della classe.

# Parte 7 ORGANIZZAZIONE DELLA REGATA

## 88 **PRESCRIZIONI NAZIONALI**

### 88.1 **Prescrizioni che si applicano**

Le prescrizioni che si applicano a una manifestazione sono le prescrizioni dell'autorità nazionale con la quale l'autorità organizzatrice è associata in base alla regola 89.1. Tuttavia, se le barche passano per le acque di più di un'autorità nazionale mentre sono in regata, il bando di regata ~~o le istruzioni di regata~~ deve identificare le prescrizioni che saranno applicate e quando esse saranno applicate.

# Parte 7 ORGANIZZAZIONE DELLA REGATA

90.3 **Punteggio**

(a) Il comitato di regata deve classificare una prova o una serie come prescritto nell'Appendice A ~~usando il Punteggio Minimo~~, salvo che il bando di regata o le istruzioni di regata prescrivano qualche altro sistema. Una prova deve avere una classifica se non è stata interrotta e se una barca ***è partita***, ***ha compiuto il percorso*** ~~in conformità alla regola 28~~ ed è *arrivata* entro il tempo limite, **della prova**, se previsto, anche se si ritira dopo essere *arrivata* o è squalificata.

# Parte 7 ORGANIZZAZIONE DELLA REGATA

90.3 **Punteggio**

**……**

**(d) Il comitato di regata deve attuare le modifiche al punteggio indicate dal comitato delle proteste o da un'autorità nazionale in seguito a decisioni prese in accordo con le regole.**

# Parte 7 ORGANIZZAZIONE DELLA REGATA

90.3 **Punteggio**

(e) Quando stabilito nel bando di regata, nonostante le disposizioni della regola 90.3(a), (b), (c) e (d), non si dovranno apportare modifiche al punteggio di una prova o serie risultanti da azioni, incluse la correzione di errori, avviate più di 24 ore dopo

(1) il tempo limite per le proteste per l'ultima prova della regata o della serie (inclusa una serie di una sola prova)

(2) essere stati informati di una decisione del comitato delle proteste dopo l'ultima prova della serie (inclusa una serie di una sola prova);

(3) che i risultati siano stati esposti.

Tuttavia, in deroga, dovranno essere apportate le modifiche ai punteggi derivanti da una decisione in base alla regola 6, 69 o 70. Il bando di regata può modificare "24 ore" con un tempo diverso.

Federazione Italiana Vela

# APPENDICE "A"

# Appendice "A"

A2 **PUNTEGGIO COMPLESSIVO**

A2.1 Il punteggio complessivo della serie di ogni barca, conseguentemente alla regola 90.3(b), deve essere il totale dei suoi punteggi delle prove escludendo il suo punteggio peggiore. Tuttavia il bando di regata o le istruzioni di regata possono prevedere soluzioni differenti come, per esempio, che non sia scartato alcun punteggio, che ne siano scartati due o più o che un determinato numero di punteggi sia scartato qualora sia stato portato a termine un determinato numero di prove. Una prova si ritiene completata quando ha un suo punteggio; vedi regola 90.3(a). Se una barca ha due o più punteggi peggiori identici tra loro, dovrà/anno essere scartato/i il/i punteggio/i della/e prova/e corsa/e prima nella serie. La barca con il punteggio totale inferiore vince e le altre saranno classificate di conseguenza.

# Appendice "A"

A4 ~~PUNTEGGIO MINIMO~~ **SISTEMA DI PUNTEGGIO**

Questo Punteggio Minimo si applica a meno che il bando di regata o le istruzioni di regata stabiliscano un altro sistema; vedi regola 90.3(a).

~~A4.1~~ Ogni barca che parte e che arriva e che non si ritira successivamente, che non è penalizzata né ottiene riparazione dovrà ricevere i punti come di seguito riportato:

....

# Appendice "A"

A5 **PUNTEGGI DETERMINATI DAL COMITATO DI REGATA**

**A5.1** Una barca che non è partita, **non ha compiuto il percorso** o non è arrivata, che non rispetta le regole 30.2, 30.3, 30.4 o 78.2, o che si ritira o prende una penalità in base alla regola 44.3(a), sarà classificata di conseguenza dal comitato di regata senza udienza. Solamente il comitato per le proteste può compiere altre azioni che peggiorino il punteggio di una barca.

# Appendice "A"

A5 **PUNTEGGI DETERMINATI DAL COMITATO DI REGATA**

**A5.2** Una barca che non è partita, **non ha compiuto il percorso** o non è arrivata o è stata squalificata deve ricevere i punti corrispondenti ad una posizione di arrivo superiore di un posto al numero totale degli iscritti alla serie. Una barca che sia penalizzata in base alla regola 30.2 o che prende una penalizzazione a norma della regola 44.3(a) deve ricevere i punti in base alla regola 44.3(c).

# Appendice "A"

A5 **PUNTEGGI DETERMINATI DAL COMITATO DI REGATA**

**A5.3 Se il bando di regata o le istruzioni di regata stabiliscono che si applicherà la regola A5.3, la regola A5.2 è modificata in modo tale che** una barca che è venuta nell'area di partenza ma non è partita, **non ha compiuto il percorso**, non è arrivata, si è ritirata o è stata squalificata deve ricevere il punteggio totale delle barche che si sono presentate nell'area di partenza più uno, **e una** barca che non è venuta nell'area di partenza deve ricevere il punteggio totale delle barche che si sono iscritte alla serie più uno.

# Appendice "A"

~~**A9 PUNTEGGI DI UNA PROVA IN UNA SERIE PIÙ LUNGA DI UNA MANIFESTAZIONE**~~

~~Per una serie che si prolunga per un periodo di tempo più lungo di una manifestazione una barca che si presenta sulla linea di partenza e non *parte*, oppure non *arriva*, o si ritira o viene squalificata deve ricevere i punti per la sua posizione di arrivo corrispondenti a uno in più delle barche che si presentano nell'area di partenza. Una barca che non si presenta sulla linea di partenza deve ricevere punti per la sua posizione di arrivo corrispondenti a un punto in più del totale delle barche iscritte alla serie.~~

Federazione Italiana Vela

## Appendice "A"

# ~~A10~~ A9 SUGGERIMENTI PER LE RIPARAZIONI

# Appendice "A"

## ~~A11~~ A10 SIGLE DEL PUNTEGGIO

Le seguenti sigle devono essere usate per registrare le situazioni elencate:

**DNC** Non è partita, non è venuta nell'area di partenza

**DNS** Non è partita (in casi diversi da DNC e OCS)

**OCS** Non è partita; sul lato di percorso della linea di partenza al suo segnale di partenza e non parte o infrange la regola 30.1

**ZFP** 20% di penalità in base alla regola 30.2

**UFD** Squalificata in base alla regola 30.3

**BFD** Squalificata in base alla regola 30.4

**SCP** Applicata una Penalità sul Punteggio

## NSC Non ha compiuto il percorso

**DNF** Non è arrivata

**RET** Ritirata

**DSQ** Squalifica

**DNE** Squalifica non scartabile

**RDG** Concessa riparazione

**DPI** Penalità discrezionale imposta

# Appendice "J"

**BANDO ED ISTRUZIONI DI REGATA DI REGATA**

Vedere le regole 89.2 and 90.2. Il termine “manifestazione” comprende una prova o una serie di prove.

**Una regola nel bando di regata non è necessario sia ripetuta nelle istruzioni di regata**

Occorre prestare attenzione per assicurarsi che non ci sia conflitto tra regole inserite nel bando di regata, nelle istruzioni di regata o in qualsiasi altro documento che governi la manifestazione